LiftOperator™
Manuale del proprietario e procedure di manutenzione

Listed
ETL Conforms to UL STD 60335-1:2016 Ed.6;
60335-2-1000:2017 ED.1
Certified to CSA STD C22.2 #60335-1:2011 Ed.1

Intertek
5005508

S.R. SMITH, LLC
CORPORATE HEADQUARTERS
P.O. Box 400 • 1017 S.W. Berg Parkway
Canby, Oregon 97013 USA
Phone (800) 824 4387 • Fax (503) 266 4334
www.srsmith.com

700-0500EU-I

07.27.2021

INDICE DEI CONTENUTI

DESTINAZIONE D'USO DEL PARANCO 3
USO DEL COMANDO LIFTOPERATOR 3
DESCRIZIONE DEL PRODOTTO 3
DESCRIZIONE DEI COMPONENTI / FUNZIONAMENTO 4
PACCO BATTERIA 6
MANUTENZIONE DELLA CENTRALINA 9
RISOLUZIONE DEI PROBLEMI 9
CONSERVAZIONE A LUNGO TERMINE 10
ASSISTENZA CLIENTI 10
INFORMAZIONI SULLA GARANZIA 11
CARATTERISTICHE TECNICHE 12
LISTA PARTI 12

INTRODUZIONE

Lo scopo di questo documento è quello di fornire informazioni relative al funzionamento sicuro, alla cura e alla manutenzione del controllo **LiftOperator e della batteria ricaricabile.**

DESTINAZIONE D'USO DEL PARANCO

Tutti i paranchi per pazienti acquatici di S.R. Smith sono stati progettati per assistere chiunque abbia bisogno di assistenza per entrare o uscire da una piscina o da una spa - tuttavia, l'utente non deve superare il limite di peso del prodotto (da 300 lb/136 kg a 400 lb/181 kg a seconda del modello). È responsabilità del proprietario del paranco assicurare che le procedure di sicurezza siano messe in atto e che sia completata una valutazione dei rischi. Le disabilità mentali o fisiche possono richiedere un trasferimento assistito e il proprietario è responsabile della determinazione del numero di assistenti qualificati per completare il trasferimento a bordo piscina e il numero di persone che devono essere in acqua, pronte a ricevere e assistere l'utente. Il corretto sistema di stabilizzazione (cintura di sicurezza o giubbotto di stabilità) deve essere attaccato al sedile e completamente allacciato e utilizzato durante ogni trasferimento.

Il nostro obiettivo è quello di fornire ai nostri clienti i design più avanzati e innovativi offrendo una qualità eccezionale a prezzi accessibili. Tutti i nostri paranchi soddisfano le specifiche stabilite dall'Access Board - ADAAG 2004 (solo USA), la direttiva sui dispositivi medici, 93/42/CEE, la direttiva RoHS2 2011/65/UE, EN 50581:2012 e ISO10535:2006, compresa la ripetizione del ciclo di elevazione del paranco (lift) per un totale di 11.000 cicli. Il sistema di paranco e il caricabatterie a corrente alternata sono conformi a EN60601-1-2, 2007/03.

USO DEL COMANDO LIFTOPERATOR

Obbedire a tutte le istruzioni per l'uso indicate nel manuale del proprietario quando si usa il paranco. Obbedire a tutte le precauzioni, le avvertenze, le istruzioni per l'uso e le etichette poste sul paranco durante l'uso. Obbedire a tutte le istruzioni per l'uso indicate nel manuale del proprietario quando si usa il paranco. Obbedire a tutte le precauzioni, le avvertenze, le istruzioni per l'uso e le etichette poste sul paranco durante l'uso**. Solo le persone abbastanza sane per le attività in acqua dovrebbero usare il paranco. Gli utenti dovrebbero consultare il loro medico per determinare se le attività in acqua sono appropriate per l'utente. Tenere le dita e le mani lontane dai bracci del paranco durante l'uso.**

ATTENZIONE: UNA CINTURA DI SICUREZZA O UN GILET DI STABILITÀ DEVONO ESSERE ATTACCATI AL SEDILE E COMPLETAMENTE ALLACCIATI E UTILIZZATI DURANTE OGNI TRASFERIMENTO.

LiftOperator e il logo LiftOperator sono marchi registrati di S.R. Smith, LLC.

DESCRIZIONE DEL PRODOTTO

Il sistema di controllo LiftOperator - paranco acquatico per pazienti con batteria ricaricabile è progettato per azionare qualsiasi prodotto di paranco S.R. Smith, nonché molti altri sistemi di controllo attuati per paranchi. Può essere usato con i comandi manuali applicabili a 2 o 4 pulsanti. È dotato di un touch pad di controllo secondario sulla piastra frontale per richiamare il sedile sul ponte quando il sedile e la console sono in acqua, o nel caso in cui la console primaria non funzioni. Incorpora anche un pulsante di arresto di emergenza che attiva un allarme acustico. Il touchpad è dotato di indicatori LED che indicano il "livello della batteria (energia)", l'attivazione dell'"allarme di emergenza" e il "servizio richiesto" quando è necessaria la manutenzione in base all'uso del paranco. Le informazioni sulle prestazioni del paranco - cioè su/giù, sinistra/destra, cicli di carica della batteria e per resettare il LED "Servizio richiesto" sono visualizzate/completate tramite la porta USB sul fondo del controllo tramite un dispositivo di archiviazione di massa USB standard formattato FAT (non incluso). Le informazioni del registro delle prestazioni del paranco possono essere scaricate su un PC per la visualizzazione e la registrazione. L'unità è costruita in plastica ad alto impatto e resistente ai raggi UV, è resistente all'acqua ed è disponibile in configurazioni a 2 e 4 pulsanti. La batteria rimovibile è ricaricabile tramite il caricabatterie incluso. La piastra di blocco inclusa per il pacco batteria impedisce la rimozione non autorizzata del pacco batteria con l'uso di un lucchetto (non incluso). Tutti i circuiti sono stati rivestiti in modo conforme per aggiungere un ulteriore livello di protezione contro l'umidità e la corrosione.

Applicazione

Per l'uso con qualsiasi prodotto di paranco acquatico S.R. Smith come controllo standard del paranco. Può essere usato come unità sostitutiva per qualsiasi paranco S.R. Smith esistente o per molti altri comuni paranchi azionati. L'unità si monta sui fori di montaggio esistenti.

DESCRIZIONE DEI COMPONENTI / FUNZIONAMENTO

Scatola di comando

L'LiftOperator è disponibile in due modelli - un controllo a 2 pulsanti e un controllo a 4 pulsanti. L'unità controlla tutte le operazioni del paranco in modo identico alla pulsantiera dell'utente. Due o tre cavi si collegano alla parte inferiore della scatola di controllo per consentire il funzionamento del paranco. Il connettore più grande è per la pulsantiera. Il connettore n. 1 è per il cavo del motore (striscia rossa). Il connettore n. 2 è per il cavo dell'attuatore (striscia verde - solo controllo a 4 pulsanti).

Controllo del touchpad –

I tasti freccia di controllo del touchpad possono essere usati nel caso in cui la pulsantiera sia fuori portata o non funzioni. Basta tenere premuta la freccia per l'azione desiderata per un movimento alla volta - Su, Giù, Sinistra, Destra rilasciando la freccia si ferma il movimento.

Indicatori LED del livello della batteria -

Gli indicatori LED del livello della batteria mostrano i livelli di carica della batteria. I LED si accendono quando viene attivato il controllo del touchpad o la console manuale e rimangono accesi per 10 secondi. A più del 50% il LED si illumina in verde, a meno del 50% il LED si illumina in ambra e a meno del 25% il LED si illumina in rosso e indica che la batteria richiede una ricarica. Se il LED inferiore al 25% si illumina di rosso, non utilizzare [illegible]vere la [illegible] caricarla completamente prima dell'uso.

CONNETTORE 1 (CAVO MOTORE)

CONNETTORE 2 (CAVO ATTUATORE)

LED di servizio richiesto -

Il LED Assistenza richiesta si accende quando il pacco batteria è stato rimosso/sostituito 120 volte - circa una volta ogni 4 mesi. Questo indica che la manutenzione richiesta per il paranco deve essere completata. Si prega di consultare la sezione sulla manutenzione del Manuale dell'utente del paranco per i requisiti. Il LED di servizio richiesto può essere resettato inserendo un dispositivo di archiviazione di massa USB standard formattato FAT (non incluso) nella porta USB sul fondo del controller. **Quando la spia di servizio è accesa, il paranco non deve essere usato fino a quando non viene eseguita la manutenzione richiesta.**

Pulsante di arresto d'emergenza -

In caso di emergenza, o se è necessario arrestare immediatamente il movimento del paranco, premendo il pulsante di arresto di emergenza (pulsante rosso sul comando) si arresta tutto il movimento del paranco. Allo stesso tempo un allarme acustico suonerà per 10 sec. poi farà una pausa di 5 sec. e poi la sequenza si ripeterà fino a quando il pulsante non verrà resettato girandolo nella direzione delle frecce sul pulsante (in senso orario). Anche il LED dell'allarme di emergenza lampeggerà in rosso quando il pulsante viene premuto e rimarrà lampeggiante finché il pulsante non verrà resettato.

Comando manuale a 4 pulsanti

L'allarme di emergenza (acustico e LED) può essere attivato premendo due pulsanti qualsiasi sulla pulsantiera allo stesso tempo (fornita con il paranco). Questo fermerà tutti i movimenti del paranco e attiverà l'allarme acustico e il LED rosso lampeggerà. Una volta rilasciati entrambi i pulsanti, il paranco tornerà al funzionamento normale e l'allarme acustico di emergenza si spegnerà.

Porta USB -

Il controllo LiftOperator contiene una porta USB che viene utilizzata per scaricare il registro delle prestazioni del paranco. Usando una qualsiasi chiavetta USB standard formattata con file FAT (ampiamente disponibile nei punti vendita), inserire la chiavetta nella fessura sul fondo del controllo all'estrema destra. Premere una qualsiasi delle frecce di controllo del touchpad; tutti e tre i LED del livello della batteria lampeggeranno. Durante il download, il LED verde del livello della batteria superiore al 50% lampeggerà. Se l'unità ha un problema nello scaricare il registro delle prestazioni, il LED Ambra inferiore al 25% lampeggerà. Rimuovere l'USB dalla porta e reinserirla. Se il LED Ambra 25% lampeggia di nuovo, confermare che l'USB che si sta utilizzando è formattato con file FAT. Le informazioni dalla USB possono essere scaricate su un PC per la revisione e/o copiate in un foglio di calcolo. Il registro delle prestazioni conserverà circa 7.600 eventi. Una volta che il file è pieno, rimuoverà l'evento più vecchio e lo sostituirà con il più recente.

Dopo i dati riassuntivi, gli eventi sono mostrati con il più vecchio per primo. La prima colonna è il tempo in secondi dall'ultimo evento. La seconda colonna è il testo che descrive l'evento. La terza colonna è la durata dell'attività annotata in secondi.

Un esempio di un breve file di log:

Attività	Descrizione
`dev_id_upper,0`	Dati di programmazione
`dev_id_lower,1`	Dati di programmazione
`fw_rev,90`	Rev. del firmware
`batt_volt_float,24929`	Tensione della batteria non caricata in millivolt
`batt_volt_load,21487`	Tensione della batteria caricata in millivolt
`batt_capacity,99`	Capacità stimata della batteria in %
`charge_starts,8`	Numero di volte in cui è stata tentata la carica
`charge_completes,1`	Numero di volte che la carica è stata terminata con successo
`--------`	
`0,power_on,1`	Collegamento del pacco batteria
`2,alert_pressed,`	Pulsante di emergenza premuto
`3,alert_released,`	Pulsante di emergenza rilasciato
`8,lift_up,2`	Movimento di paranco - su
`5,lift_down,2`	Movimento di paranco - giù
`11,lift_up,2`	
`4,turn_left,2`	Movimento di paranco - girare a sinistra
`3,turn_right,1`	Movimento di paranco - girare a destra
`3,log_write,`	Scaricamento di file USB

PACCO BATTERIA

Il pacco batterie si trova sulla parte superiore della scatola di controllo ed è rimovibile.

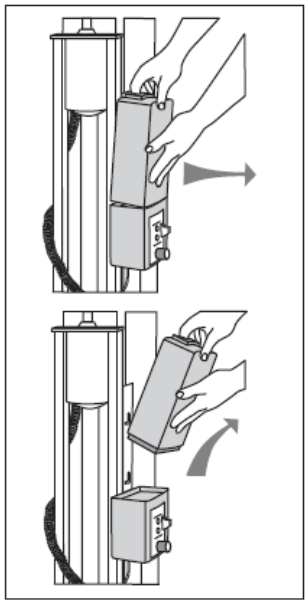

Per rimuovere - allontanare il pacco batteria dalla piastra di montaggio in modo che il fermo del pacco batteria superi le linguette laterali della piastra di montaggio - quindi estrarre il pacco batteria dalla scatola di controllo.

Per sostituire - allineare il pacco batteria con la piastra di montaggio in modo che il fermo cada sulla linguetta centrale e che la parte inferiore del pacco batteria si inserisca nell'area incassata sulla parte superiore della scatola di controllo. Abbassare il pacco batteria in posizione in modo che il fermo sia completamente catturato dalla piastra di montaggio e che il pacco batteria scenda completamente sulla scatola di controllo.

La batteria deve essere caricata quotidianamente. Non lasciare che la batteria si scarichi completamente, in quanto ne riduce la durata. Ogni volta che la batteria viene rimossa dalla scatola di controllo o il paranco non è in uso, è importante collegare la batteria al caricatore. Questo assicura che la batteria sia completamente carica e pronta per l'uso.

La batteria ha un indicatore LED vicino alla porta di collegamento. Si illuminerà di rosso quando viene collegato per la prima volta al trasformatore. Se il LED rimane rosso, questo indica che il pacco batteria deve essere caricato. Quando è completamente carico, il LED si illumina di verde. Se la batteria è completamente carica e viene inserita nel trasformatore, il LED si illuminerà di rosso per circa 10 secondi e poi si illuminerà di verde. Se il LED lampeggia in rosso quando è collegato, questo indica un guasto alla batteria e indica che il pacco batterie deve essere sostituito. Tutte le batterie sono ispezionate prima della spedizione. Vedere la politica di garanzia per quanto riguarda la sostituzione della batteria a problemi dopo la vendita.

Le batterie hanno una durata normale di 2-3 anni, a seconda dell'uso e della cura. Una batteria completamente carica fornirà circa 30-40 cicli di sollevamento, a seconda del peso degli utenti. Prima dell'uso, il livello di carica della batteria deve essere controllato osservando l'indicatore LED sulla spina del caricabatterie per garantire un livello di carica sufficiente. Vedere la politica di garanzia per quanto riguarda la sostituzione della batteria.

Non è necessario scaricare completamente la batteria prima di caricarla. La batteria deve essere caricata quotidianamente e non può essere sovraccaricata. Ci vogliono fino a dodici ore per caricarla completamente, a seconda dell'uso della batteria. Non lasciare che la batteria si scarichi completamente, in quanto ne riduce la durata. Ogni volta che la batteria viene rimossa dalla scatola di controllo o il paranco non è in uso, è importante collegare la batteria al caricatore. Questo assicura che la batteria sia completamente carica e pronta per l'uso.

Non far cadere la batteria, perché potrebbe causare un guasto all'unità. Se l'involucro della batteria è incrinato, non usare e sostituire la batteria. Non posizionare la batteria su una superficie conduttiva. In caso di temperature estreme che vanno da 5 C a 40 C, rimuovere la batteria e metterla in un ambiente controllato o la sua durata potrebbe ridursi.

Disposizione della batteria

Le batterie situate all'interno del pacco batterie sono riciclabili e devono essere smaltite in conformità con le normative locali, statali/provinciali o federali/nazionali applicabili.

Montaggio della piastra di bloccaggio

Il pacco batterie può essere fissato alla piastra di montaggio usando il gruppo piastra di bloccaggio fornito. Per installare, aprire la piastra di bloccaggio in modo che le linguette inferiori si avvicinino l'una all'altra per consentire l'inserimento della piastra di bloccaggio nelle fessure della piastra di montaggio fissata al paranco. Chiudere il gruppo della piastra di blocco in modo che le linguette siano catturate dalle fessure. Inserire un lucchetto (non fornito) attraverso i fori sul gruppo piastra di blocco per fissarlo.

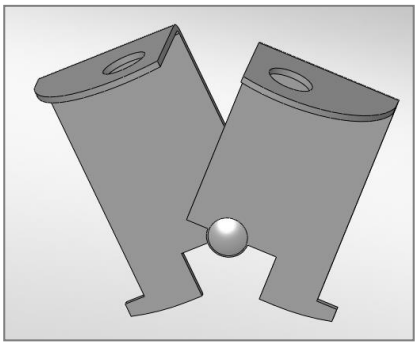

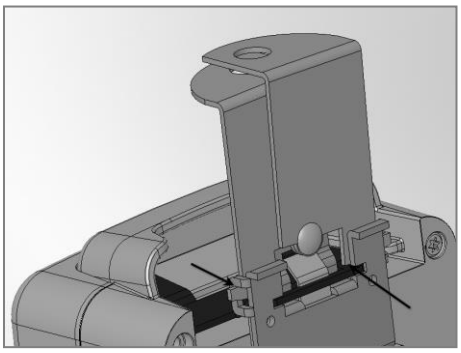

Coperchio della console/batteria

Tenere sempre installato il coperchio della console/batteria per evitare che l'umidità si raccolga sulla scatola di controllo e sulla batteria. L'accumulo eccessivo di umidità può influire sulle prestazioni della batteria e del sollevatore e può portare alla rottura della batteria e/o al mancato funzionamento del paranco. Ogni volta che la batteria viene rimossa per la ricarica, il coperchio della console/batteria deve essere posizionato sopra la scatola di controllo per proteggere l'unità dagli elementi.

INSTALLAZIONE DELLA CENTRALE DI COMANDO E DEL PACCO BATTERIA RICARICABILE

1. Inserire la spina del motore (con la striscia rossa) nel connettore n. 1 della scatola di controllo. Assicurarsi che la spina sia completamente inserita e sicura (solo unità di controllo a 4 pulsanti).
2. Inserire la spina del cavo dell'attuatore (striscia verde) nel connettore n. 2 della scatola di controllo. Assicurarsi che la spina sia completamente inserita e sicura.
3. Inserire la spina della pulsantiera nel connettore grande della scatola di controllo. Assicurarsi che la spina sia completamente inserita e sicura.
4. Collegare la batteria alla scatola di controllo. Per rimuovere la batteria, tirare leggermente dalla piastra di montaggio e sollevare la batteria dalla scatola di controllo.
5. Coprire la scatola di controllo e la batteria con il coperchio della console/batteria per proteggerle dall'umidità.
6. Controllare che i comandi su e giù funzionino correttamente - sia il touch pad che i comandi manuali.
7. Controllare che i comandi laterali funzionino correttamente - sia il touch pad che i comandi manuali (solo per il controllo a 4 pulsanti).
8. Controllare il pulsante di arresto di emergenza per il funzionamento/attivazione del segnalatore acustico interno.

Per sostituire un gruppo di controllo/batteria esistente con il LiftOperator - Sistema di controllo per paranchi di piscine con batteria ricaricabile, rimuovere la piastra di montaggio esistente e installare la piastra di montaggio fornita utilizzando le viti esistenti. Collegare i cavi e testare le unità come indicato sopra.

IN CASO DI ERRORE DELLA CENTRALE DI COMAND

Usare il comando touchpad sulla parte anteriore della scatola di controllo. Premere le frecce direzionali per l'operazione richiesta e tenere premuta la freccia per il movimento. Rilasciare la freccia al termine.

Se il paranco sarà usato da una persona disabile che vive da sola, è necessario installare un dispositivo di comunicazione nell'area di utilizzo per chiamare l'assistenza in caso di emergenza o di errore del paranco.

MANUTENZIONE DELLA CENTRALINA

Una corretta manutenzione prolungherà la vita della vostra unità di comando.

- Mantenere tutti i componenti elettronici puliti e asciutti
- Tenere sempre installato il coperchio della console/batteria per evitare che l'umidità si raccolga sulla scatola di comando e sulla batteria. L'accumulo eccessivo di umidità può influire sulle prestazioni della batteria e del paranco e può portare alla rottura della batteria e/o al mancato funzionamento del paranco.
- Se il paranco viene usato all'aperto, è disponibile e raccomandato un coperchio completo opzionale.

I proprietari di paranchi devono essere a conoscenza di tutte le normative locali, statali/provinciali o federali/nazionali applicabili riguardanti l'ispezione e/o il collaudo dei paranchi e rispettarle.

RISOLUZIONE DEI PROBLEMI

Assicurarsi che la batteria sia completamente carica prima di risolvere i problemi.

Il paranco non gira

Il paranco si alza o si abbassa?

Sì.

1. Controllare il collegamento alla scatola di comando. Assicurarsi che la spina sia spinta fino in fondo.
2. Controllare che la connessione del comando manuale alla scatola di controllo non sia danneggiata.
3. Controllare che i collegamenti sulla morsettiera situata sul telaio non siano allentati.
4. Controllare che il cavo di collegamento non sia danneggiato.
5. Provare a far funzionare il paranco usando i pulsanti di comando sul pannello frontale della centralina. Se il paranco ruota quando si usano i pulsanti sulla scatola di comando, è probabile che il problema sia il comando manuale.
6. Se il paranco non ruota quando si usano i pulsanti sulla scatola di comando, invertire i cavi del motore come segue: Individuare l'area sulla scatola di comando dove sono attaccati i cavi. Invertire il cavo dell'attuatore dal connettore 2 e il cavo del motore 24v dal connettore 1. Attivare i pulsanti su e giù sul comando manuale. Se l'argano ruota, il problema è probabilmente il comando manuale. Se l'argano non ruota, il problema è probabilmente il motore a 24v.
7. Contattare il proprio rivenditore autorizzato o S.R. Smith per informazioni sulla sostituzione dei componenti.

Il paranco si alza o si abbassa?

No.

1. Controllare il livello di carica della batteria.
2. Controllare il collegamento della batteria.
3. Utilizzare un'altra batteria completamente carica. Se il paranco continua a non funzionare, sostituire la scatola di comando.

Il paranco non si alza e non si abbassa

Il paranco gira?

Sì.

1. Controllare la connessione alla scatola di comando. Assicurarsi che la spina sia spinta fino in fondo.
2. Controllare che la connessione del comando manuale alla scatola di comando non sia danneggiata.
3. Controllare che il cavo di collegamento non sia danneggiato.
4. Attivare i pulsanti su e giù sul pannello frontale della scatola di comando. Se il paranco si alza e si abbassa, il problema è probabilmente la pulsantiera.
5. Se il paranco non si alza e non si abbassa quando si usano i pulsanti sulla scatola di controllo, invertire i cavi del motore come segue: Individuare l'area sulla scatola di controllo dove sono attaccati i cavi. Invertire il cavo dell'attuatore dal connettore 2 e il cavo del motore a 24 V dal connettore 1. Attivare i pulsanti destro e sinistro sul

comando manuale. Se il paranco si alza e si abbassa, il problema è probabilmente il comando manuale. Se il paranco non si alza e non si abbassa, il problema è probabilmente l'attuatore.

6. Contattare il proprio rivenditore autorizzato o S.R. Smith per informazioni sulla sostituzione dei componenti.

Il paranco gira?

No.

1. Controllare il livello di carica della batteria.
2. Controllare il collegamento della batteria.
3. Utilizzare un'altra batteria completamente carica. Se il paranco non funziona, sostituire la scatola di comando.

Se la risoluzione dei problemi non risolve il problema, contattare S.R. Smith al numero 800.824.4387 o 503-266-2231 o customercare@srsmith.com.

CONSERVAZIONE A LUNGO TERMINE

Quando si conserva il paranco per un lungo periodo di tempo:

- Lavare il sedile con una soluzione disinfettante e poi risciacquare con acqua dolce e asciugare l'intero paranco
- Spruzzare il gruppo ingranaggi con un inibitore di ruggine e un lubrificante pesante come LPS 3 - Inibitore pesante
- Tenere la batteria sul caricatore in un'area asciutta a temperatura controllata
- Coprire l'unità e conservarla in un luogo asciutto, lontano dai prodotti chimici della piscina

ASSISTENZA CLIENTI

I clienti sono incoraggiati a leggere e obbedire a tutte le istruzioni per l'uso elencate in questo manuale quando usano il paranco. Rispettare tutte le avvertenze, le istruzioni operative e le etichette presenti sul sollevatore. Se il paranco sarà usato da una persona disabile in modo indipendente, un dispositivo di comunicazione dovrebbe essere disponibile nell'area in caso di emergenza. Solo le persone abbastanza sane per le attività in acqua dovrebbero usare il paranco. Gli utenti dovrebbero consultare il loro medico per determinare se le attività in acqua sono appropriate per la loro condizione. Tenere le dita e le mani lontane dai bracci del paranco o dai punti di schiacciamento durante l'uso.

In caso di malfunzionamento del paranco o di un incidente grave per un utente, contattare SR Smith al numero 1-800-824-4387 o all'indirizzo e-mail customercare@srsmith.com.

Domande/Commenti - Contattaci al numero 800.824.4387 o 503-266-2231 o customercare@srsmith.com. Per informazioni sui rivenditori autorizzati in tutto il mondo, visitare www.srsmith.com

INFORMAZIONI SULLA GARANZIA

The S.R. Smith warranty becomes effective on the date of manufacture.

Per avviare una sostituzione in garanzia, si prega di seguire la procedura descritta di seguito.

1. **Fotografare il prodotto danneggiato.**
   a) La foto deve includere l'intera unità (cioè la tavola e il supporto o la diapositiva da una distanza).
   b) Includere anche una foto o più dell'area danneggiata.
2. **Rimuovere l'adesivo con il numero di serie dal prodotto.**
   a) S.R. Smith fornisce un numero di serie per ogni tavola, supporto, slitta e rotaia che produciamo. L'adesivo con il numero di serie per le nostre tavole, supporti e guide è un adesivo rettangolare argentato, lungo 1" che si trova sul lato o sul fondo dell'articolo. L'adesivo con il numero di serie per i nostri prodotti a binario è chiaro e lungo 2". Si trova all'interno della curva più alta.
3. **Allegare le foto e l'adesivo con il numero di serie a una richiesta scritta di sostituzione ai sensi della garanzia S.R. Smith.** Si prega di includere le seguenti informazioni:
   a) Nome e descrizione del prodotto. (cioè: lunghezza/colore della tavola, direzione della curva della guida, ecc.)
   b) Data di acquisto e/o data di installazione.
   c) Descrizione del danno.
   d) Indirizzo di spedizione con nome e numero di telefono del contatto.
4. **Rispediteci per posta o per e-mail all'indirizzo customercare@srsmith.com le foto, l'adesivo con il numero di serie e la vostra richiesta scritta a:**
   S.R. Smith, LLC
   PO Box 400
   1017 SW Berg Pkwy
   Canby, OR 97013
   Attn: Specialista della garanzia

** NOTA: Le informazioni mancanti comporteranno un ritardo nell'elaborazione ed eventualmente il rifiuto della richiesta.

In caso di domande relative a questo processo, si prega di contattare
Lo specialista della garanzia di S.R. Smith al numero 800.824.4387 o 503-266-2231 o all'indirizzo e-mail customercare@srsmith.com

CARATTERISTICHE TECNICHE

LiftOperator - Unità di comando a 2 pulsanti 1001540, unità di comando a 4 pulsanti 1001499, batteria ricaricabile di ricambio 1001495

1. Specifiche

Dimensioni:

Unità di comando - 6,76" L (17,17 cm)/ 4,96" L (12,59 cm)/ 4,67" P (11,86 cm)
Pacco batteria - 9.95" L (25.27 cm)/ 4.96" W (12.59 cm)/ 4.67" D (11.86 cm)
Totale - 16.71" L (42.44 cm)/ 4.96" L (12.59 cm)/ 4.67" P (11.86 cm)

Peso:

Unità di comando - 2,0 lbs. (.91 kg) con piastra di montaggio.
Pacco batteria - 9,3 lbs. (4,22 kg)
Peso totale - 11,3 libbre. (5,12 kg) - Peso di spedizione - 12,0 lbs. (5,44 kg)

Batteria	24V DC, IP 65 Gel Cell Lead Acid
Intervallo di temperatura da	41 F (5 C) a 104 F (40 C)
Durata della batteria	30 cicli (circa per carica)

LISTA PARTI

Numero di parte	Descrizione
1001540	Comando a 2 pulsanti
1001499	Comando a 4 pulsanti
1001495	Pacco batterie di ricambio
1001530	Caricabatterie
910-1000T	Copri console